124

松橋トンネル

- 工事名称／林道松橋線災害復旧工事（松橋トンネル）
- 発 注 者 ／岩手県岩泉町役場
- 工事場所／岩泉町二升石字滝野地内
- 工事延長／5.8 m（パネル数＝7 枚）
- 施工期間／令和 1 年 11 月
- 工事内容／H28 年の台風 10 号により崩落したトンネル覆工の災害復旧対策として、ＰＣＬ工法が採用された。据え付けは当初フォークリフト方式で計画されたが、現場状況よりスピンアーム方式で行った。

●据付前状況

●ＰＣＬ据付状況

●据付完成完了
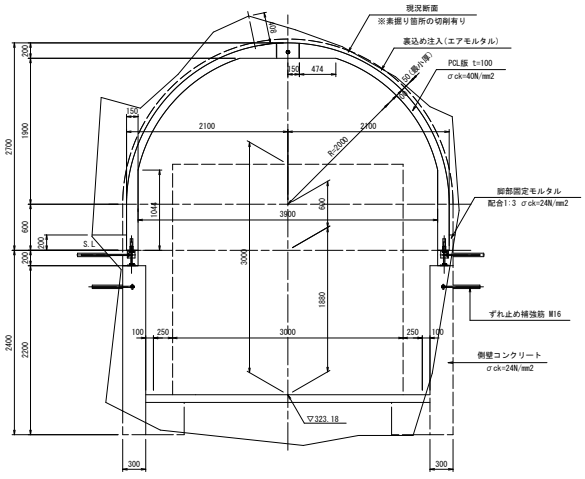
●標準断面図